Vyhlásenie o parametroch

1309-CPR-0343

1. Dverový záves typ: KT-EV/KT-EN, dvojdielny

2. Ident. č.: P207_00XX, P206_00XX, K200E0021

3. Zamýšľané použitie: Dvere

4. Výrobca: Dr. Hahn GmbH & Co. KG
Postfach 30 01 09
41181 Mönchengladbach

5. Systém posudzovania nemennosti parametrov: 1

6. Harmonizovaná norma: EN 1935:2002/AC:2003

7. Notifikovaná osoba: PIV, No. 1309, Prüfinstitut Schlösser und Beschläge, Velbert ako notifikované skúšobné laboratórium vykonalo podľa EN 1935:2012 počiatočné skúšky k bodom 8.1 až 8.9 a vypracovalo protokoly o klasifikácií

8. Podstatné vlastnosti:

Podstatná vlastnosť	Parameter	Harmonizovaná technická špecifikácia
8.1 Trieda použitia	4	EN 1935:2002/AC:2003
8.2 Skúšobné cykly pri nepretržitej prevádzke	200.000	EN 1935:2002/AC:2003
8.3 Hmotnosť dverí	120 kg	EN 1935:2002/AC:2003
8.4 Požiarna odolnosť	0	EN 1634-1
8.5 Bezpečnosť	1	EN 1935:2002/AC:2003
8.6 Odolnosť proti korózii DIN EN 1670:2007	0/4/5	Klasse 0 = unbeschichtete Produkte Klasse 4 = 240 h Klasse 5 = 480 h
8.7 Odolnosť proti vlámaniu	1	EN 1935:2002/AC:2003
8.8 Trieda závesov	13	EN 1935:2002/AC:2003
8.9 Nebezpečné látky	-	EN 1935:2002/AC:2003

9. Parametre výrobku uvedené v bodoch 1 a 2 sú v zhode s deklarovanými parametrami v bode 8.

Za a v mene výrobcu podpísal(-a):

Eckhard Meyer
výkonný riaditeľ
Mönchengladbach, 02.06.2017

PIV Prüfinstitut Schlösser und Beschläge Velbert
Wallstraße 41 – D 42551 Velbert
Institutsleitung: Oliver Troska, Dipl.-Ing. (FH)
Tel 0049-(0)2051-9506 5
Fax 0049-(0)2051-9506 69
Mail: piv.velbert@t-online.de

CE
1309

Zertifikat der Leistungsbeständigkeit

1309 - CPR - 0343

In Übereinstimmung mit der EU-Verordnung Nr. 305/2011 des Europäischen Parlaments und des Rates vom 9. März 2011 (Bauproduktenverordnung oder CPR) gilt dieses Zertifikat für das Bauprodukt

Einachsiges Türband KT-EV/KT-EN
Direktbefestigung
Artikelnummern siehe Produktmatrix

Ausführung: 2-teiliges Aufschraubband

auf den Markt gebracht unter dem Namen oder der Handelsmarke von

Dr. Hahn GmbH & Co. KG
Trompeterallee 162-170
D-41189 Mönchengladbach

und produziert in der Produktionsstätte

D-41189 Mönchengladbach
Trompeterallee 162-170

Dieses Zertifikat bescheinigt, dass alle Bestimmungen zur Bewertung und Überprüfung der Leistungsbeständigkeit laut der Beschreibung in Anhang ZA der Norm

EN 1935:2002/AC:2003

im Rahmen des Systems 1 für die Leistung laut den Angaben in diesem Zertifikat angewendet werden, und dass

die Leistung des Bauprodukts als beständig bleibend bewertet wird.

Produkt Klassifizierungsschlüssel

4	7	6	0	1	0/4(5*)	1	13

- Eignung für die Verwendung an Türen in Rettungswegen
- Stelle 6: Klasse 0 gilt für unbeschichtete Produkte nach DIN EN 1670:2007
* Stelle 6: Klasse 5 DIN EN 1670:2007 für Oberfläche Verkehrsweiß RAL 9016, Nasslack Titan N

Dieses Zertifikat wurde erstmals am **03. Januar 2017** ausgestellt und bleibt gültig, bis entweder die harmonisierte Norm, das Bauprodukt, das System zur Bewertung und Überprüfung der Leistungsbeständigkeit oder die Produktionsbedingungen im Werk wesentlich verändert werden, oder bis das Zertifikat von der benannten Zertifizierungsstelle ausgesetzt oder zurückgenommen wird.

Stempel Zertifizierungsstelle

PRÜFINSTITUT PIV SCHLÖSSER & BESCHLÄGE CE 1309

D-Velbert, 08. Mai 2017

Oliver Troska, Dipl.-Ing. (FH)
Leiter der Zertifizierungsstelle

Dieses Zertifikat hat insgesamt 4 Seiten.

FB_10_21_04_17

PIV Prüfinstitut Schlösser und Beschläge Velbert
Wallstraße 41 – D 42551 Velbert
Institutsleitung: Oliver Troska, Dipl.-Ing. (FH)
Tel 0049-(0)2051-9506 5
Fax 0049-(0)2051-9506 69
Mail: piv.velbert@t-online.de

CE 1309

Anlage zum Zertifikat der Leistungsbeständigkeit

1309 - CPR - 0343

Wesentliche Merkmale	Abschnitte dieser Europäischen Norm	Mandatierte Stufen und/oder Klassen	Anmerkungen
Selbstschließend			
Anfangsmessungen des Reibmomentes	5.1		≤ 4 Nm
Belastung-Verformung	5.2.1		
Seitliche/Vertikale Verschiebung unter Belastung			bestanden
Seitliche/Vertikale Verschiebung nach dem Entlasten			liegt innerhalb der gerasterten Fläche in Bild G.1
Überbelastung	5.2.2		bestanden
Eignung für Brand- und/ oder Rauchschutztüren	5.6	keine	npd
Dauerfunktionstüchtigkeit			
Dauerbetriebsprüfung	5.4		Klasse 7 / 200.000 Zyklen
Seitlicher/Vertikaler Verschleiß			liegt innerhalb der gerasterten Fläche in Bild G.2
Max. zulässiges Reibmoment - nach 20 Zyklen			≤ 4 Nm
- nach Ende der Prüfung			≤ 4 Nm
Korrosionsbeständigkeit	5.5		unbeschichtet Klasse 0, beschichtet Klasse 5 für Oberfläche Verkehrsweiß RAL 9016, Nasslack Titan N nach EN 1670
Gefährliche Substanzen	ZA.1		Der Hersteller erklärt, dass das Produkt keine gefährlichen Stoffe enthält oder freisetzt, die die in den europäischen Normen und in nationalen Vorschriften festgelegten Höchstwerte überschreiten.

PRÜFINSTITUT PIV SCHLÖSSER & BESCHLÄGE CE 1309

Oliver Troska, Dipl.-Ing. (FH)
Leiter der Zertifizierungsstelle

PIV Prüfinstitut Schlösser und Beschläge Velbert
Wallstraße 41 – D 42551 Velbert
Institutsleitung: Oliver Troska, Dipl.-Ing. (FH)
Tel 0049-(0)2051-9506 5
Fax 0049-(0)2051-9506 69
Mail: piv.velbert@t-online.de

CE 1309

Anlage zum Zertifikat der Leistungsbeständigkeit

1309 - CPR - 0343

Produktmatrix

Produktbezeichnung	KT-EV Direktbefestigung

Artikel-Nr.	A [mm]	B [mm]	C [mm]	D [mm]	E [mm]	Teiligkeit [Stk.]	EN 1935 [Klasse]
P207_00XX	74	27	13,5	30	12	2	13
P207_00XX	74	27	13,5	30	15	2	13
P207_00XX	74	27	13,5	33	15	2	13
P207_00XX	74	27	13,5	30	20	2	13
P207_00XX	74	27	13,5	31,5	20	2	13
P207_00XX	74	27	13,5	33	20	2	13
P207_00XX	74	27	13,5	34,5	20	2	13
P207_00XX	74	27	13,5	37	20	2	13
K200E0021	optional						

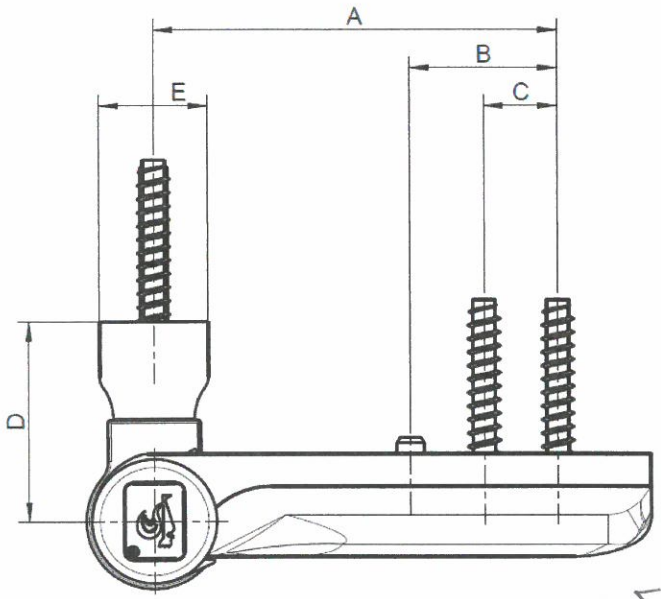

PRÜFINSTITUT PIV SCHLÖSSER & BESCHLÄGE CE 1309

Oliver Troska, Dipl.-Ing. (FH)
Leiter der Zertifizierungsstelle

PIV Prüfinstitut Schlösser und Beschläge Velbert
Wallstraße 41 – D 42551 Velbert
Institutsleitung: Oliver Troska, Dipl.-Ing. (FH)
Tel 0049-(0)2051-9506 5
Fax 0049-(0)2051-9506 69
Mail: piv.velbert@t-online.de

CE 1309

Anlage zum Zertifikat der Leistungsbeständigkeit

1309 - CPR - 0343

Produktmatrix

Produktbezeichnung	KT-EN Direktbefestigung

Artikel-Nr.	A [mm]	B [mm]	C [mm]	D [mm]	E [mm]	Teiligkeit [Stk.]	EN 1935 [Klasse]
P206_00XX	74	27	13,5	30	20	2	13
P206_00XX	74	27	13,5	31,5	20	2	13
P206_00XX	74	27	13,5	33	20	2	13
P206_00XX	74	27	13,5	34,5	20	2	13
P206_00XX	74	27	13,5	37	20	2	13
K200E0021	optional						

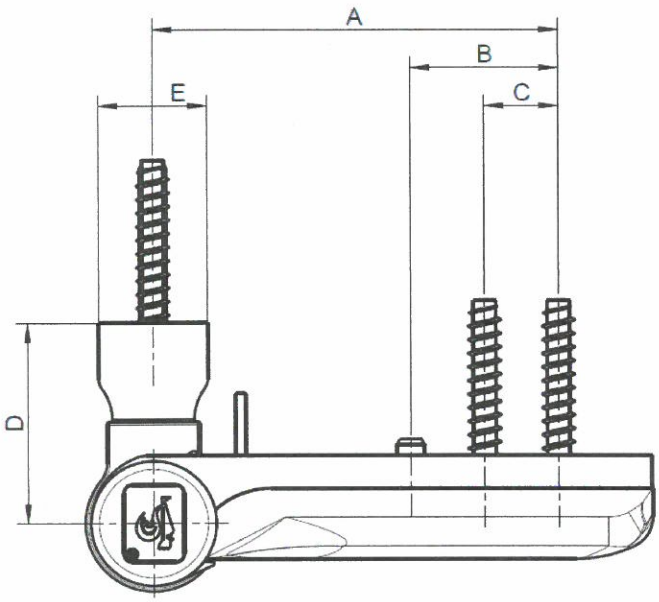

PRÜFINSTITUT PIV SCHLÖSSER & BESCHLÄGE CE 1309

Oliver Troska, Dipl.-Ing. (FH)
Leiter der Zertifizierungsstelle

PIV Prüfinstitut Schlösser und Beschläge Velbert
Wallstraße 41 – D 42551 Velbert
Institutsleitung: Oliver Troska, Dipl.-Ing. (FH)
Tel 0049-(0)2051-9506 5
Fax 0049-(0)2051-9506 69
Mail: piv.velbert@t-online.de

1309

Dieses Dokument ist eine Übersetzung des Zertifikates durch Dr. Hahn GmbH & Co KG

Certifikát o nemennosti parametrov

1309 - CPR - 0343

v súlade s nariadením č. 305/2011 Európskeho parlamentu a Rady zo dňa 09.03.2011 (ktorým sa ustanovujú harmonizované podmienky uvádzania stavebných výrobkov na trh). Tento certifikát platí pre stavebný výrobok

Jednoosový dverový záves KT-EV / KT-EN

priame zoskrutkovanie
Číslo výrobku: viď produktová mapa

Vyhotovenie: 2-dielne

vyhotovený pre potreby trhu pod názvom alebo obchodnou značkou

Dr. Hahn GmbH & Co. KG
Trompeterallee 162-170
41189 Mönchengladbach

a vyrobený vo výrobnom podniku

41189 Mönchengladbach
Trompeterallee 162-186

Tento certifikát potvrdzuje, že sú uplatnené všetky ustanovenia pre vyhodnocovanie a kontrolu stálosti vlastností podľa popisu v prílohe ZA tejto normy

EN 1935:2002/AC:2003

v rámci systému 1 pre vlastnosti podľa údajov tohto certifikátu a že

sa vlastnosti stavebného výrobku môžu ohodnotiť ako stálé.

Produkt Klassifizierungsschlüssel

4	7	6	0	1	0/4(5*)	1	13
Spôsobilý pre použitie u dverí únikových ciest Miesto 6: Trieda 0 platí pre nepovlečené výrobky podľa DIN EN 1670:2007 Miesto 6: trieda 5 podľa DIN EN 1670:2007 pre povrch dopravná biela RAL 9016, mokrý lak Hahn Titan N							

Tento certifkát bol poprvý raz vystavený 03.01.2017 a zostáva platný, pokiaľ nedôjde k podstatným zmenám harmonizovanej normy, stavebného výrobku, systému pre vyhodnocovanie a kontrolu stálosti vlastností alebo výrobných podmienok v podniku, alebo pokiaľ nebude certifikát pozastavený alebo zrušený.

PIV Prüfinstitut Schlösser und Beschläge Velbert
Wallstraße 41 – D 42551 Velbert
Institutsleitung: Oliver Troska, Dipl.-Ing. (FH)
Tel 0049-(0)2051-9506 5
Fax 0049-(0)2051-9506 69
Mail: piv.velbert@t-online.de

CE

1309

Tento dokument je prekladom certifikátu zabezpečeným firmou Dr. Hahn GmbH & Co. KG.

Príloha k certifikátu stálosti vlastností

1309 - CPR - 0343

Podstatné parametre	Odseky tejto európskej normy	Mandátované stupne a/alebo triedy	Poznámky
Samozatvárací Začiatočné merania trecieho momentu	5.1		4Nm
Deformácia pri zaťažení	5.2.1		
Bočné / vertikálne posunutie pod vplyvom zaťaženia			obstál
Bočné / vertikálne posunutie pod odľahčení			leží v rámci tieňovanej plochy v obraze G.1
Preťaženie	5.2.2		obstál
Spôsobilosť pre protipožiarne dvere a/alebo dvere na ochranu pred dymom	5.6		npd
Spôsobilosť trvalej funkcie Skúška trvalej prevádzky	5.4	žiadne	Trieda 7 I 200.000 Cykly
Bočné / vertikálne opotrebovanie			leží v rámci tieňovanej plochy v obraze G.2
Max. povolený trecí moment			4Nm
po 20 cykloch			
po ukončení skúšky			4Nm
Odolnosť voči korózii	5.5		nepovlečený Trieda 0 povlečený Trieda 7 pre povrch dopravná biela RAL 9016, mokrý lak Titan N podľa EN 1670
Nebezpečné substancie	ZA.I		Výrobca prehlasuje, že výrobok neobsahuje alebo neuvoľňuje žiadne nebezpečné látky, ktorých najvyššie stanovené hodnoty by prekračovali európske normy a národné predpisy. .

Slowakisch

Vyhlásenie o bezpečnosti

Nariadenie (ES) REACH č. 1907/2006

Vážený zákazník,

dňa 01.06.2007 nadobudlo účinnosť Nariadenie ES č. 1907/2006 o registrácii, hodnotení, autorizácii a obmedzovaní chemických látok (REACH). Cieľom tohto nariadenia je registrácia a hodnotenie všetkých chemických látok používaných v Európskej únii.

Spoločnosť Dr. Hahn GmbH & Co. KG patrí k výrobcom dverových závesov, teda takzvaných „výrobkov“. Nevyrábame chemické látky, ale používame ich výlučne ako pomocné látky vo výrobnom procese. Ako na „následného užívateľa“ sa na nás nevzťahuje povinnosť samostatnej predregistrácie, ale sme odkázaní na informácie našich subdodávateľov a najmä na registráciu použitých chemických látok vykonanú našimi subdodávateľmi. Predregistračné obdobie sa skončilo dňa 1. decembra 2008, je medzičasom uzatvorené a doposiaľ neviedlo k žiadnym viditeľným obmedzeniam v ponuke našich výrobkov a služieb.

Podľa našich súčasných poznatkov a podľa doposiaľ predložených informácií zo strany subdodávateľov prehlasujeme, že naše výrobky, ktoré Vám k dnešnému dňu boli dodané, neobsahujú žiadne látky uvedené v Zozname látok vzbudzujúcich veľmi veľké obavy (SVHC; stav k 20.06.2013) podľa prílohy XIV nariadenia REACH.

Tieto informácie o výrobkoch vychádzajú zo súčasného stavu našich poznatkov a skúseností.

V prípade akýchkoľvek otázok sme Vám k dispozícii.

S pozdravom
Dr. Hahn GmbH & Co. KG

Ulli Cremers
QMB

Mönchengladbach, den 24.06.2013